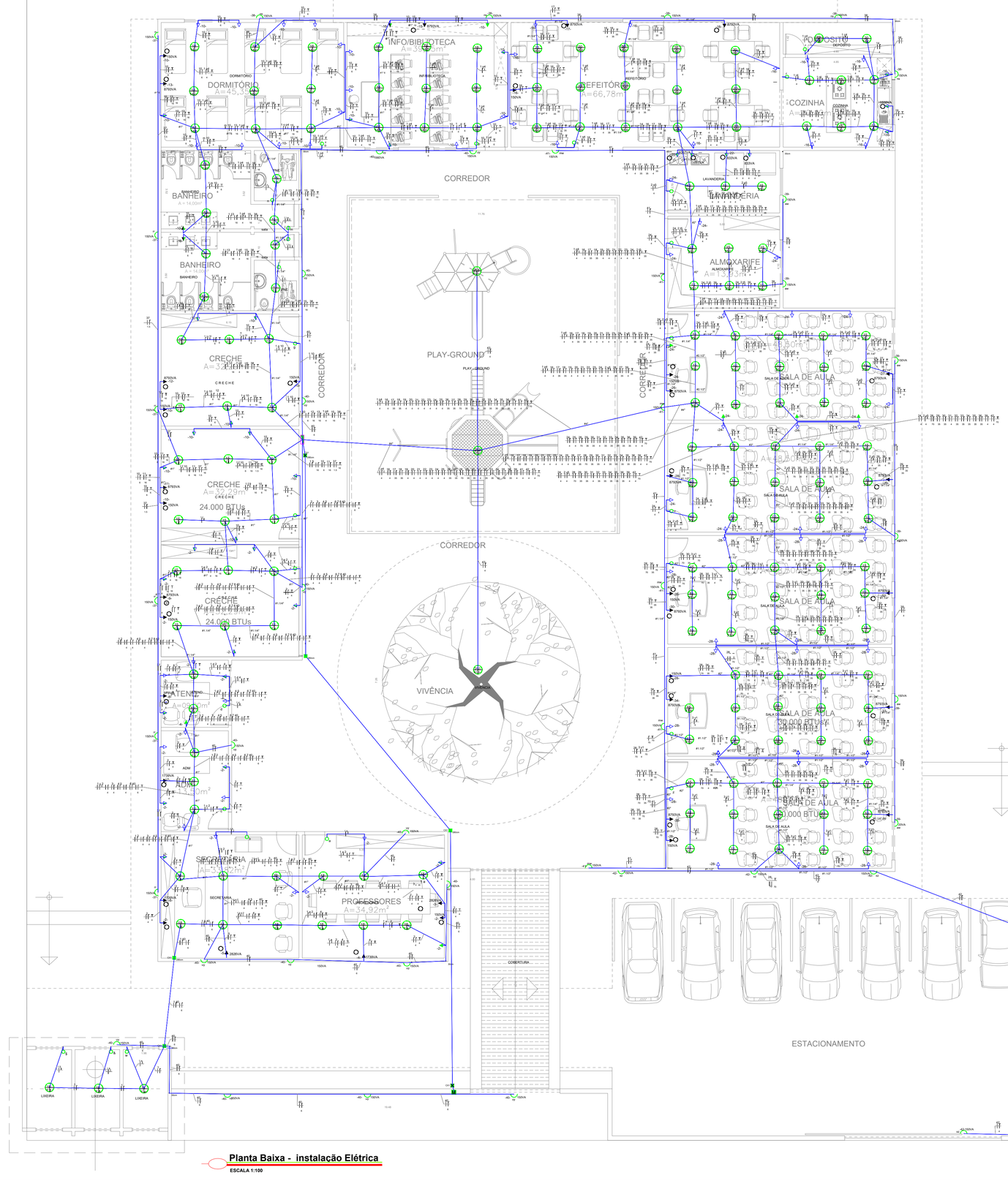

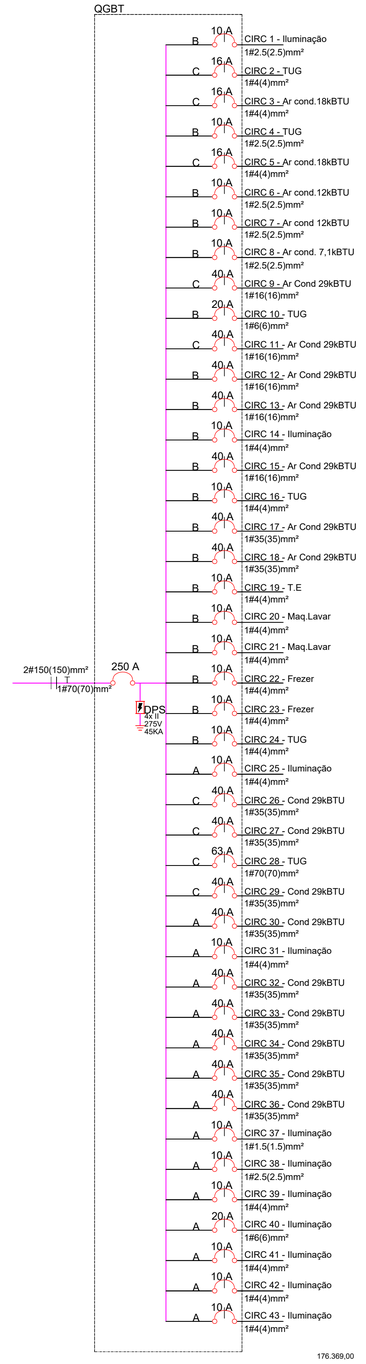

Lista de Materiais

Condutores dos Circuitos (Isolamento PVC - 450V/750V - Flexível)

Item	Discriminação	Unidade	Quant.
1	1,5 mm² preto	m	47,79
2	1,5 mm² azul	m	47,79
3	2,5 mm² preto	m	310,12
4	2,5 mm² azul	m	289,75
5	2,5 mm² amarelo	m	142,46
6	4 mm² preto	m	1225,8
7	4 mm² azul	m	1315,95
8	4 mm² amarelo	m	283,67
9	6 mm² preto	m	290,07
10	6 mm² azul	m	290,07
11	16 mm² preto	m	91,83
12	16 mm² azul	m	91,83
13	35 mm² preto	m	544,61
14	35 mm² azul	m	544,61
15	70 mm² preto	m	154,35
16	70 mm² azul	m	154,35

Condutores Terra (Isolamento PVC - 450V/750V - Flexível)

Item	Discriminação	Unidade	Quant.
1	2,5 mm² verde	m	7,51
2	4 mm² verde	m	275,44
3	6 mm² verde	m	120,27
4	16 mm² verde	m	69,7
5	35 mm² verde	m	91,11
6	70 mm² verde	m	154,35

Eletrodutos

Item	Discriminação	Unidade	Quant.
1	Conduite PVC Flex 3/4"	m	844
2	Conduite PVC Flex 1"	m	78,94
3	Conduite PVC Flex 1.1/4"	m	104,35
4	Conduite PVC Flex 1.1/2"	m	84,06
5	Conduite PVC Flex 4"	m	27,69
6	Conduite PVC Flex 2"	m	38,32
7	Conduite PVC Flex 2.1/2"	m	7,85
8	Conduite PVC Flex 3"	m	11,11

Dispositivos Elétricos Embutidos

Item	Discriminação	Unidade	Quant.
1	Interruptor Simples	unid	24
2	Interruptor Duplo	unid	2
3	Tomada Simples 10A 2P+T	unid	128
4	Tomada Simples 20A 2P+T	unid	2

Caixa de passagem dos pontos elétricos

Item	Discriminação	Unidade	Quant.
1	Caixa 4x2	unid	217
2	Caixa Octogonal	unid	173

Caixas de passagem independentes

Item	Discriminação	Unidade	Quant.
1		unid	9
2	PVC 4x4	unid	6

Disjuntores

Item	Discriminação	Unidade	Quant.
1	Disjuntor 20 A - monopolar	unid	2
2	Disjuntor 40 A - monopolar	unid	16
3	Disjuntor 10 A - monopolar	unid	21
4	Disjuntor 16 A - monopolar	unid	3
5	Disjuntor 63 A - monopolar	unid	1
1	Disjuntor 250 A - tripolar	unid	1

Interruptores Diferenciais Residuais (IDR) e DPS

Item	Discriminação	Unidade	Quant.
1	DPS classe II 275V 45kA	unid	4

Ramal de Entrada

Item	Discriminação	Unidade	Quant.
1	disjuntor Geral	unid	1

Iluminação - Led

Item	Discriminação	Unidade	Quant.
1	Lâmpada 18.0 VA	unid	33
2	Arandela 150.0 VA	unid	42
3	Lâmpada 20.0 VA	unid	18
4	Arandela 1560.0 VA	unid	1
5	Lâmpada 15.0 VA	unid	119
6	Lâmpada 250.0 VA	unid	3
7	Arandela 20.0 VA	unid	1

Legenda de indicações
Ar Cond 29kBTU
TV
Ar cond. 7,1kBTU
Ar cond 12kBTU
Ar cond.18kBTU
Ar cond.12kBTU
T.E
Maq.Lavar
Frezer
Cond 29kBTU

CONVENÇÕES:

- Caixa de passagem
- Medidor
- Quadro geral
- Tomada baixa
- Tomada média
- Tomada alta
- Int. simples
- Int. duplo
- Arandela - Led
- Luminária - Led
- Fase, neutro, retorno, terra

QGBT

Circuito	Seção(mm²)	Disjuntor(A)	Tensão(V)	Potência(VA)	Ib(A)	dV(%)	Agrupamento	FCA	Iz(A)	Ib Demand.	(A)	Fases	Descrição
1	2,5	10	220	735	3,34	-	-	9	0,5	12,00	0,80	B	Iluminação
2	4	16	220	2600	11,82	1,51	1,51	9	0,5	16,00	2,84	C	Tomadas
3	4	16	220	2826	12,85	1,93	1,93	9	0,5	16,00	5,14	C	Ar cond.18kBTU
4	2,5	10	220	1939	8,81	2,03	2,03	9	0,5	12,00	2,12	B	Tomadas
5	4	16	220	2826	12,85	1,70	1,70	9	0,5	16,00	5,14	C	Ar cond.18kBTU
6	2,5	10	220	1739	7,90	1,47	1,47	9	0,5	12,00	1,90	B	Ar cond.12kBTU
7	2,5	10	220	1739	7,90	1,26	1,26	9	0,5	12,00	1,90	B	Ar cond 12kBTU
8	2,5	10	220	978	4,45	0,60	0,60	9	0,5	12,00	1,07	B	Ar cond. 7,1kBTU
9	16	40	220	8793	39,97	0,58	0,58	5	0,6	45,60	15,99	C	Ar Cond 29kBTU
10	6	20	220	3600	16,36	1,33	1,33	7	0,54	22,14	3,93	B	Tomadas
11	16	40	220	8793	39,97	0,38	0,38	5	0,6	45,60	15,99	C	Ar Cond 29kBTU
12	16	40	220	8793	39,97	0,40	0,40	7	0,54	41,04	15,99	B	Ar Cond 29kBTU
13	16	40	220	8793	39,97	0,88	0,88	7	0,54	41,04	15,99	B	Ar Cond 29kBTU
14	4	10	220	754	3,43	-	-	26	0,38	12,16	0,82	B	Iluminação
15	16	40	220	8793	39,97	1,12	1,12	7	0,54	41,04	15,99	B	Ar Cond 29kBTU
16	4	10	220	1450	6,59	1,42	1,42	26	0,38	12,16	1,58	B	Tomadas
17	35	40	220	8793	39,97	0,80	0,80	26	0,38	47,50	15,99	B	Ar Cond 29kBTU
18	35	40	220	8793	39,97	0,76	0,76	26	0,38	47,50	15,99	B	Ar Cond 29kBTU
19	4	10	220	1500	6,82	1,80	1,80	26	0,38	12,16	1,64	B	T.E
20	4	10	220	1087	4,94	1,05	1,05	26	0,38	12,16	1,19	B	Maq.Lavar
21	4	10	220	1087	4,94	1,03	1,03	26	0,38	12,16	1,19	B	Maq.Lavar
22	4	10	220	833	3,79	0,73	0,73	26	0,38	12,16	0,91	B	Frezer
23	4	10	220	833	3,79	0,78	0,78	26	0,38	12,16	0,91	B	Frezer
24	4	10	220	2050	9,32	0,77	0,77	26	0,38	12,16	2,24	B	Tomadas
25	4	10	220	585	2,66	-	-	26	0,38	12,16	0,64	A	Iluminação
26	35	40	220	8793	39,97	0,47	0,47	26	0,38	47,50	15,99	C	Cond 29kBTU
27	35	40	220	8793	39,97	0,59	0,59	26	0,38	47,50	15,99	C	Cond 29kBTU
28	70	63	220	11343	51,56	0,37	0,37	26	0,38	72,96	12,37	C	Tomadas
29	35	40	220	8793	39,97	0,58	0,58	26	0,38	47,50	15,99	C	Cond 29kBTU
30	35	40	220	8793	39,97	0,68	0,68	26	0,38	47,50	15,99	A	Cond 29kBTU
31	4	10	220	665	3,02	-	-	26	0,38	12,16	0,73	A	Iluminação
32	35	40	220	8793	39,97	0,67	0,67	26	0,38	47,50	15,99	A	Cond 29kBTU
33	35	40	220	8793	39,97	0,76	0,76	26	0,38	47,50	15,99	A	Cond 29kBTU
34	35	40	220	8793	39,97	0,75	0,75	26	0,38	47,50	15,99	A	Cond 29kBTU
35	35	40	220	8793	39,97	0,84	0,84	26	0,38	47,50	15,99	A	Cond 29kBTU
36	35	40	220	8793	39,97	0,84	0,84	26	0,38	47,50	15,99	A	Cond 29kBTU
37	1,5	10	220	900	4,09	-	-	5	0,6	10,50	0,98	A	Iluminação
38	2,5	10	220	750	3,41	-	-	7	0,54	12,96	0,82	A	Iluminação
39	4	10	220	770	3,50	-	-	26	0,38	12,16	0,84	A	Iluminação
40	6	20	220	3660	16,64	-	-	9	0,5	20,50	3,99	A	Iluminação
41	4	10	220	900	4,09	-	-	26	0,38	12,16	0,98	A	Iluminação
42	4	10	220	900	4,09	-	-	26	0,38	12,16	0,98	A	Iluminação
43	4	10	220	750	3,41			26	0,38	12,16	0,82	A	Iluminação
T O T A L				176.369									

PREFEITURA DE SÃO BENTO — UM NOVO TEMPO

PROJETO:

PREFEITURA MUNICÍPAL DE SÃO BENTO - MA

CONSTRUÇÃO ESCOLA CRECHE E QUADRA POLIESPORTIVA

PROJETO DE INSTALAÇÃO ELÉTRICA

TITULO: **PLANTA BAIXA ELÉTRICA, QUADRO DE CARGAS, LISTA DE MATERIAS E DETALHES E ELEGENDA**

PRANCHA: **01/02**

ENDEREÇO: **POVOADO OUTEIRO DE MARIA JUSTINA. SÃO BENTO-MA**

ÁREA DO TERRENO: **3.600,00m**

ÁREA A CONSTRUIR: (m²)

OBRA: **CONSTRUÇÃO DE UMA ESCOLA/CRECHE/GINÁSIO POLIESPORTIVO**

PERIMETRO DO TERR.: (m) **250,00m**

ESC. DESENHO: **1/75**

TEC RESP.:

EMPRESA:

DESENHO:

DATA: **JULHO/2026**

ADMINISTRAÇÃO: **CARLOS DINO PENHA**

LEI FEDERAL 5194/66 ART 18 AS ALTERAÇÕES DE PROJETO SOMENTE PODERÃO SER FEITA PELO O AUTOR

LEI FEDERAL 5194/66 ART 18 AS ALTERAÇÕES DE PROJETO SOMENTE PODERÃO SER FEITA PELO O AUTOR